# Iride

## PARETE DIVISORIA

LINE OFFICE

# Indice



## STRUTTURA E DATI TECNICI

CARATTERISTICHE TECNICHE ..... 3
CERTIFICAZIONI TECNICHE ..... 5
CERTIFICAZIONI ACUSTICHE ..... 7
CERTIFICATI DELLE MATERIE PRIME ..... 8
ABACO DATI TECNICI ..... 9
SCHEDA TECNICA ..... 11

## FINITURE

FINITURE POSSIBILI ..... 20

**FINITURE PANNELLI**
TINTA UNITA ..... 21
EFFETTO TESSUTO ..... 23
EFFETTO LEGNO ..... 24

**FINITURE ALLUMINIO**
SERIES E RAL ..... 26
SPARK ..... 27
SATIN ..... 28
SILK ..... 29
CORTEN ..... 30
WOOD ..... 31

## CARATTERISTICHE TECNICHE

La parete IRIDE è una parete divisoria mobile del tipo "strutturale" dello spessore di 100 mm, studiata per garantire la massima flessibilità nel tempo, grazie ad una modulistica che comprende diverse dimensioni in larghezza ed altezza, tra le quali scegliere quella più adatta alle esigenze del progetto.

### STRUTTURA

La struttura portante interna in acciaio è caratterizzata da un sistema di montaggio e smontaggio rapido ad incastro che garantisce una stabilità statica non necessitando di controspinta a soffitto ed è composta da:

**Montanti** in lamiera di acciaio zincato, dello spessore pari a 12/10, della larghezza in prospetto pari 32 mm e della sezione (profondità) pari a 58 mm, asolati sui lati frontali così da garantire l'aggancio a baionetta dei pannelli di tamponamento mediante perni.
I montanti sono dotati di guarnizioni in poliestere espanso reticolato a celle chiuse di colore grigio con funzione di para-polvere isolamento acustico, termo resistenza. All'estremità inferiore è inserito il piedino, con funzione di registro, mediante vite di regolazione, per un intervallo pari ad almeno ± 20 mm;

**Binari** metallici ad "U", di cui uno di base ed uno sommitale, sono realizzati in lamiera di acciaio verniciato con polveri epossidiche in colore grigio.
All'interno delle ali dei profilati in esame sarà inserito il piedino inferiore;

**Traversi** collocati in corrispondenza dei giunti dei pannelli di tamponamento, realizzati in lamiera di acciaio zincato dello spessore pari a 8/10, solidamente fissati sui lati dei montanti e dotati di guarnizioni in poliestere espanso reticolato a celle chiuse di colore grigio con funzioni di para-polvere, isolamento acustico e termo resistenza.
Lo spessore minimo esterno delle pareti divisorie modulari è pari a 100 mm, mentre lo spessore minimo interno (distanza fra le facce interne dei pannelli di tamponamento) è pari a 64 mm.

## PARETE

Ciascuna parete è dotata di fasce terminali di aggiustaggio per consentire il corretto raccordo con le murature d'ambito. Tali fasce di aggiustaggio dovranno essere realizzate con identico disegno rispetto agli elementi contigui: pertanto i giunti delle fasce di aggiustaggio dovranno essere perfettamente allineati a quelli della restante parte della parete. Il sistema di assemblaggio in sito delle pareti garantisce la compensazione di eventuali irregolarità dei piani (pavimento e soffitto) nonché la rapida e semplice installazione. I passaggi per l'elettrificazione sono possibili sia in senso orizzontale, sia in senso verticale lungo tutte le pareti, ciò definisce la parete perfettamente disponibile al passaggio degli impianti elettrici, telefonici, informatici etc.

## PANNELLI

I pannelli ciechi di tamponamento delle due facce di parete hanno caratteristiche antigraffio ed antiriflettenza, sono indipendenti e singolarmente smontabili per consentire sostituzioni e ispezioni senza intervenire sulla struttura e sui moduli attigui.
Le fughe, ovvero le giunzioni fra i pannelli, sono di dimensione di 8 mm, senza l'utilizzo di profili copri-fuga, per consentire il facile smontaggio e riposizionamento delle singole pannellature. I pannelli in esame sono realizzati in agglomerato ligneo melaminico, in classe E1 (scarsa emissione di formaldeide), dello spessore minimo pari a 18 mm, bordati perimetralmente con ABS 10/10 e colore a scelta del committente o suo delegato.

## ELEMENTI VETRATI

Gli elementi vetrati sono costituiti da telai perimetrali fissi in profilati estrusi di alluminio (uniti negli angoli con tagli a 45°), posti in vista su entrambi i lati della parete, guarnizioni perimetrali interne in PVC e lastre in vetro float chiaro da 5 mm temperato, una per ciascun lato del tamponamento.
Le due lastre vetrate dovranno essere complanari rispetto al piano definito dai telai perimetrali, a loro volta complanari rispetto ai contigui tamponamenti ciechi.

## PORTE

La parete prevede inoltre porte battenti cieche e vetrate (a filo lucido o con telaio perimetrale in alluminio) e porte scorrevoli singole o doppie, sia cieche che in vetro (a filo lucido o con telaio perimetrale in alluminio).

**Telaio porta** in estruso di alluminio completo di guarnizione di battuta colore grigio.
**Anta legno** in tamburato Sp.43 mm, bordata in ABS 10/10
**Maniglia** a scelta da catalogo

**Anta Vetro** in cristallo temperato trasparente Sp.8-10 mm con cerniere in alluminio
**Maniglia** a scelta da catalogo

---

Spessore parete100 mm

## CERTIFICAZIONI TECNICHE

MODULI SOTTOPOSTI A PROVA

1. Modulo composto da pannello cieco
2. Modulo composto da porta cieca in legno
3. Modulo composto da pannello inferiore in legno e pannello superiore in vetro
4. Modulo composto da porta in vetro
5. Modulo composto da pannello in vetro

**UNI ISO 7892:1990, ISO DIS 7893.2:1991 + ETAG 003:1998**
Urti di sicurezza (corpo molle e corpo duro)
Urti di funzionalità (corpo molle e corpo duro)

## PARETI DIVISORIE

**UNI 8201:1981**
Pareti interne semplici. Prova di resistenza agli urti da corpo molle
Par.2 Urto da corpo molle di 50 Kg

**UNI 8201:1981**
Pareti interne semplici. Prova di resistenza agli urti da corpo molle
Par.3 Urto da corpo molle di 3 Kg

**UNI 8201:1981**
Pareti interne semplici. Prova di resistenza agli urti da corpo duro
Par.4 Urto da corpo duro di 1 Kg

**UNI 8201:1981**
Pareti interne semplici. Prova di resistenza agli urti da corpo duro
Par.5 Urto da corpo duro di 0,5 Kg

Il prodotto è in possesso delle seguenti certificazioni prestazionale, eseguite da Enti e/o Istituti autorizzati e riconosciuti ai sensi delle vigenti norme.

## PORTE

**UNI ISO 7892:1990**
Urti di sicurezza (corpo molle e corpo duro)
Urti di funzionalità (corpo molle e corpo duro)

**UNI EN 12217:2005**
Porte. Forze di manovra. Anta vetro

**UNI EN 8275/1987**
Prova di carico verticale. Anta vetro

**UNI EN 12217:2005**
Porte. Forze di manovra. Anta legno

**UNI ISO 8275/1987**
Prova di carico verticale. Anta legno

**UNI EN 950:2000**
Ante di porta. Determinazione della resistenza all'urto con corpo duro. Anta legno

**UNI EN 8274/87**
Determinazione della forza di chiusura

Il prodotto è in possesso delle seguenti certificazioni prestazionale, eseguite da Enti e/o Istituti autorizzati e riconosciuti ai sensi delle vigenti norme.

## CERTIFICAZIONI ACUSTICHE

1

### PARETE SENZA COIBENTAZIONE

Parete cieca vuota Sp.100 mm
Pannelli in melaminico da 18 mm in truciolare

RW = 37 dB

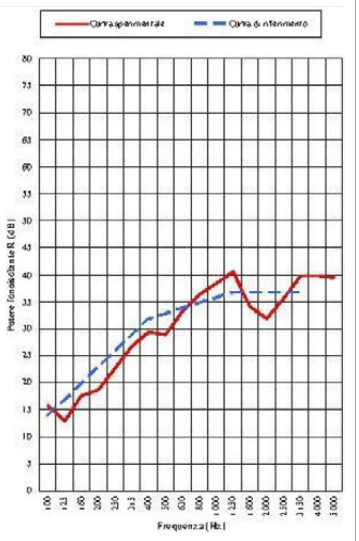


2

### PARETE COIBENTATA

Parete cieca con lana di roccia imbustata Sp.100 mm
Pannelli melaminici da 18 mm

RW = 41 dB

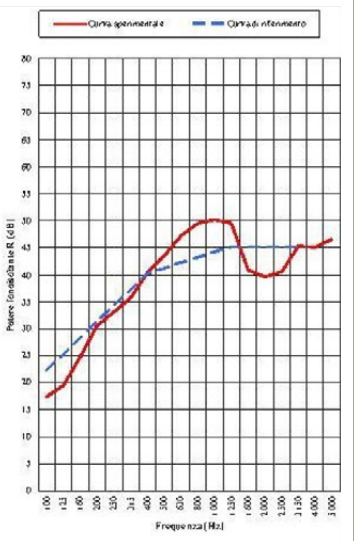


3

### PARETE COIBENTATA e VETRATA

Parete cieca con lana di roccia imbustata Sp.100 mm
Pannelli melaminici da 18 mm e doppio vetro da 5 mm

RW = 40 dB

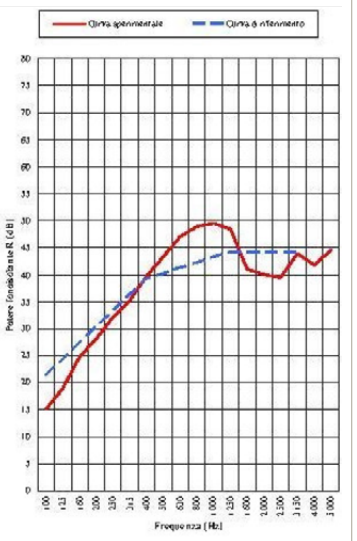


Per quanto riguarda la descrizione del campione, i riferimenti normativi, le modalità della prova, le apparecchiature di prova, i risultati delle prove e quant'altro necessario all'identificazione dell'attività svolta si rimanda al rapporto di prova che verrà emesso da questo Istituto.

## CERTIFICATI DELLE MATERIE PRIME

Le certificazioni che seguono saranno rimesse dalle aziende produttrici dei materiali con cui saranno realizzati i componenti ed elementi di arredo.

EN 14323 - Tolleranza allo spessore
EN 14323 - Planarità
EN 14323 - Difetti del bordo
EN 14323 - Difetti superficiali
EN 323 - Massa volumetrica
EN 310 - Resistenza a flessione
EN 319 - Resistenza a trazione
EN 320 - Resistenza agli elementi di fissaggio (superficie)
EN 14323 - Resistenza alla fessurazione min.3
EN 14323 - Resistenza all'abrasione (decori stampati) min.1
EN 14323 - Resistenza all'abrasione (tinte unite) min.2
EN 14323 - Resistenza ai graffi
EN 14323 - Resistenza alle macchie (gruppi1 e 2) min.3
EN 14323 - Resistenza alla luce (arco allo xeno) min.4 (classe sella scala di grigi)
EN 13501-1 - Reazione al fuoco (Euroclasse) D-s2, d0
EN 120 - Classe di formaldeide E1

## **MODULI PARETE DIVISORIA** con larghezza **50 -100 - 150 - 200 cm**

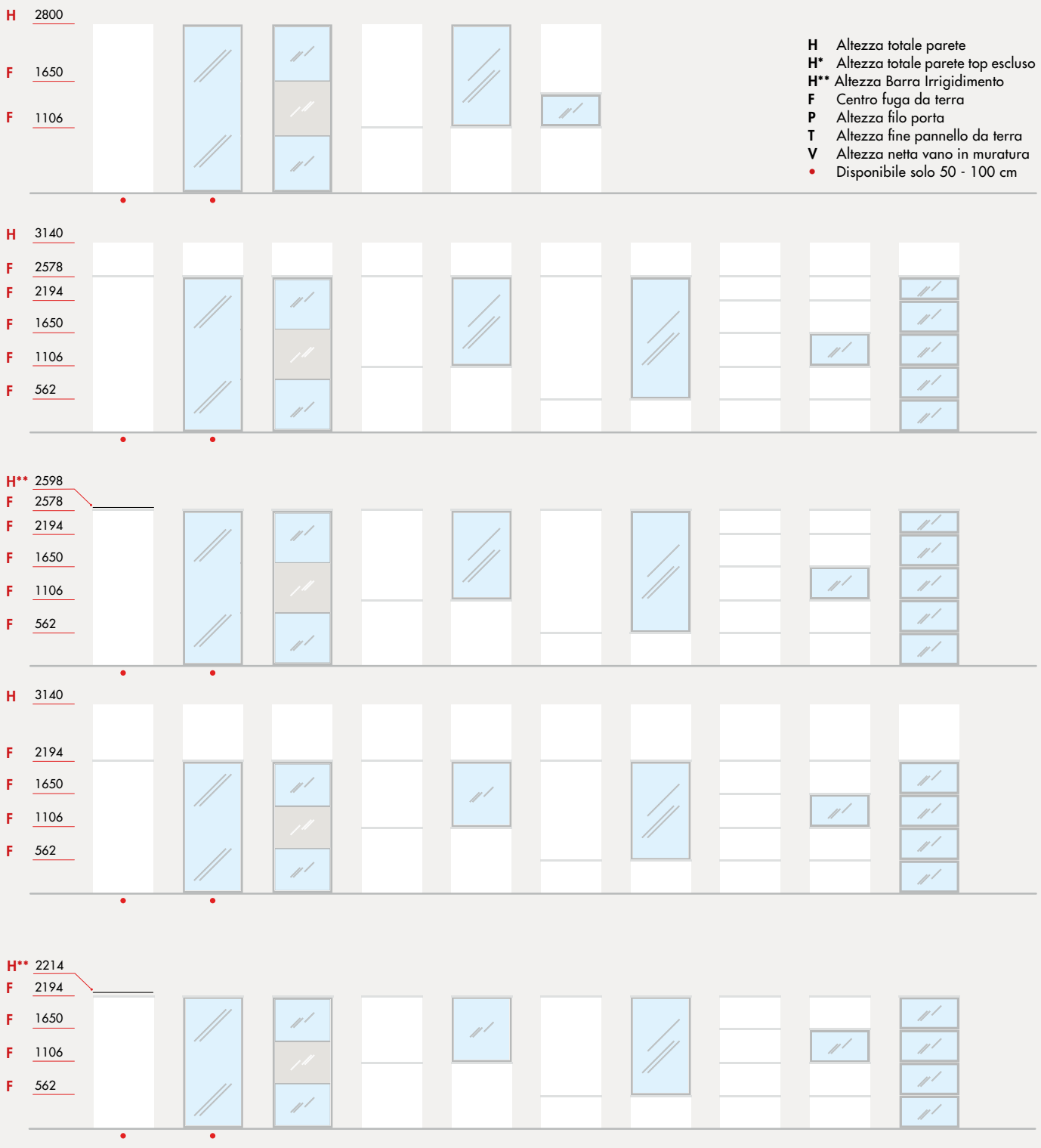

## **MODULI PORTA** per parete divisoria con larghezza **100 - 200 cm**

H 2800

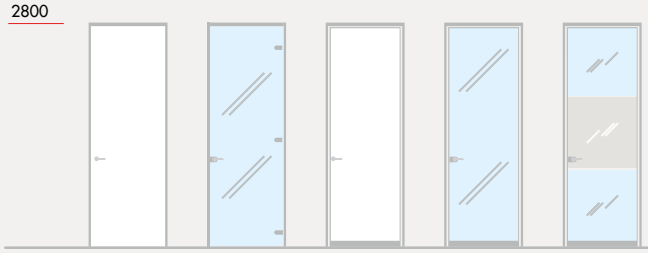

H 3140

F 2578

H** 2598

F 2578

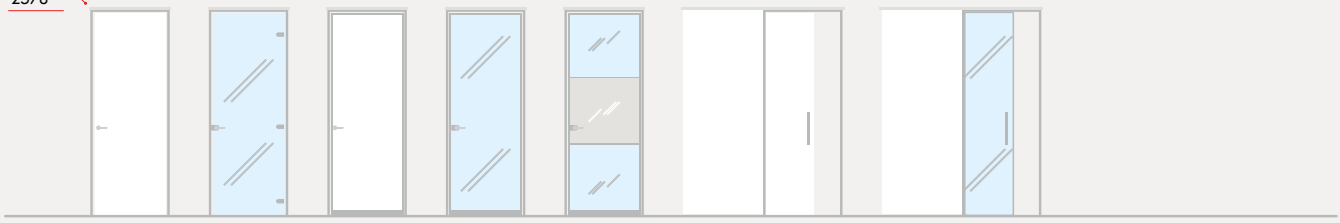

H 3140

F 2194

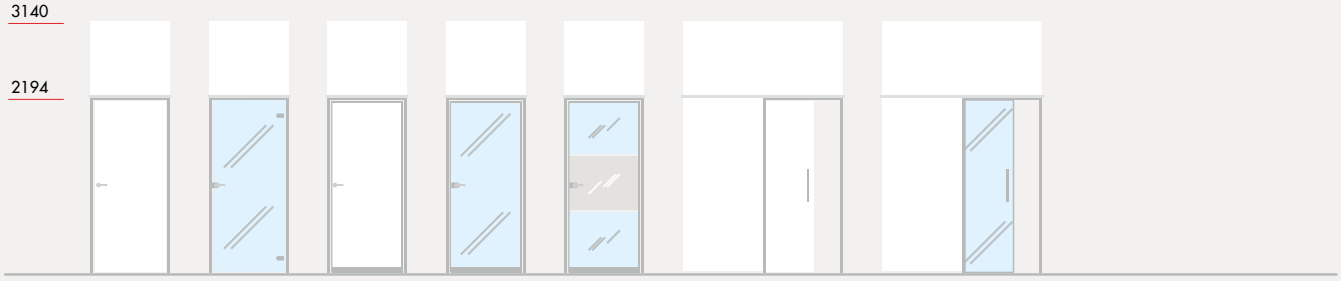

H** 2214

F 2194

**H** Altezza totale parete
**H*** Altezza totale parete top escluso
**H**** Altezza Barra Irrigidimento
**F** Centro fuga da terra
**P** Altezza filo porta
**T** Altezza fine pannello da terra
**V** Altezza netta vano in muratura
• Disponibile solo 50 - 100 cm

## ELEMENTI STRUTTURALI

Legenda

DI 01 - Profilo per finestra vetro doppio
DI 02 - Profilo per finestra vetro singolo
DI 03 - Profilo per angolo 90°
DI 04 - Profilo per angolo variabile
DI 05 - Profilo terminale
DI 06 - Profilo per aggiustaggio
DI 07 - Profilo tubo angolo vario
DI 08 - Profilo imbotte porta
DI 09 - Profilo imbotte porta scorrevole esterna
DI 10 - Profilo imbotte porta scorrevole interna
DI 11 - Binario porta scorrevole
DI 12 - Veletta per binario porta scorrevole
DI 13 - Montante in acciaio
DI 14 - Semimontante in acciaio per porte a scomparsa
DI 15 - Binario perimetrale superiore e inferiore
DI 16 - Traverso in acciaio
DI 17 - Piedino regolabile
DI 18 - Gancio metallico per pannellature
DI 19 - Cerniera per porta in cristallo
DI 20 - Cerniera per porta cieca
DI 21 - Cerniera per anta intelaiata
DI 22 - Guida per porta scorrevole cristallo
DI 23 - Guida per porta scorrevole cieca
DI 24 - Guarnizione biadesiva per isolamento acustico
DI 25 - Guarnizione mousse grigia
DI 26 - Pannello cieco sp.18 mm
DI 27 - Lastra in cristallo sp.5 mm temperato
DI 28 - Anta battente in cristallo
DI 29 - Anta battente cieca
DI 30 - Anta battente in cristallo intelaiata
DI 31 - Anta battente cieca intelaiata
DI 32 - Anta scorrevole in cristallo esterna
DI 33 - Anta scorrevole cieca esterna
DI 34 - Anta scorrevole in cristallo interna
DI 35 - Anta scorrevole cieca interna

## SEZIONE ORIZZONTALE MODULI CIECHI E VETRATI

A

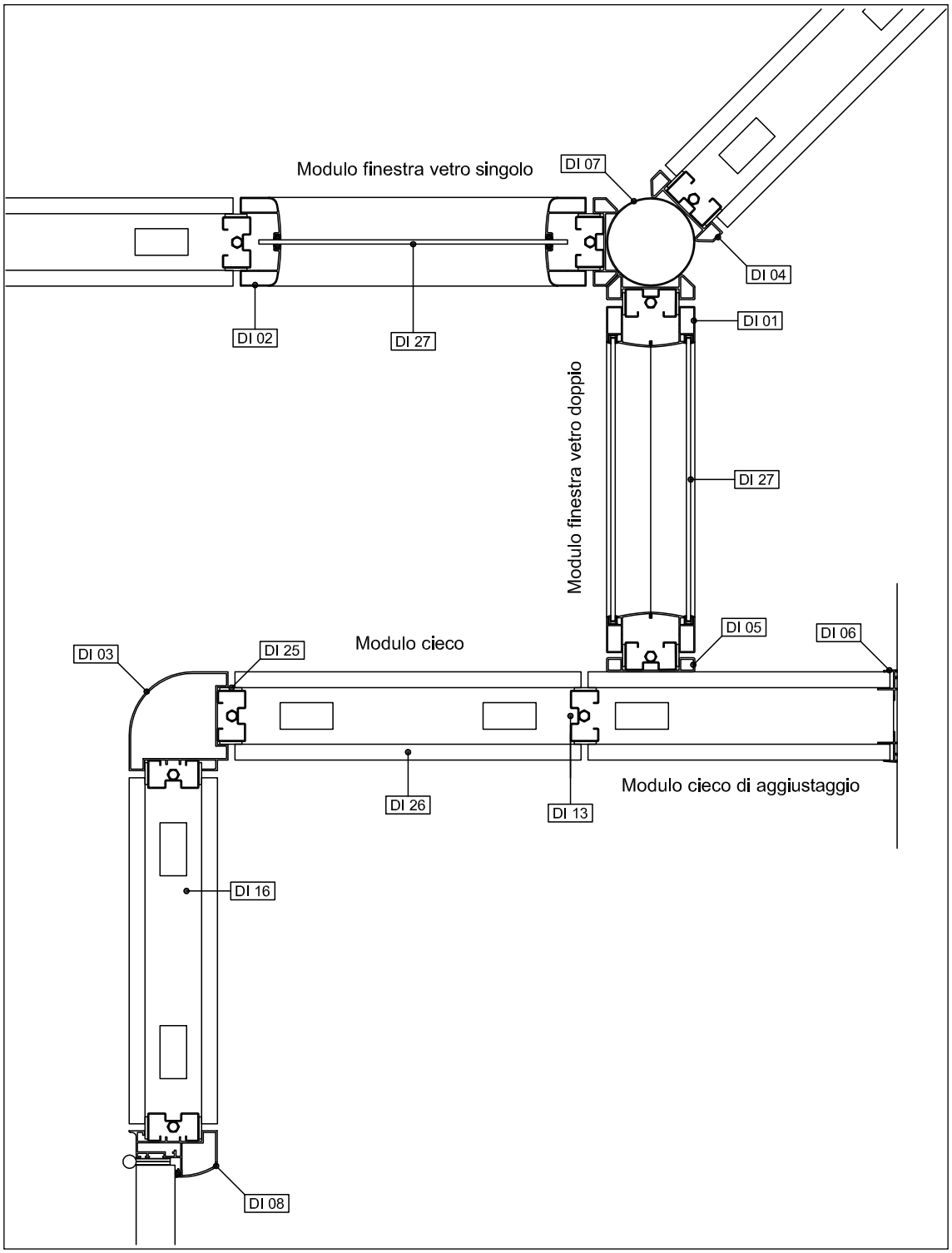

## SEZIONE VERTICALE MODULI CIECHI E VETRATI

B

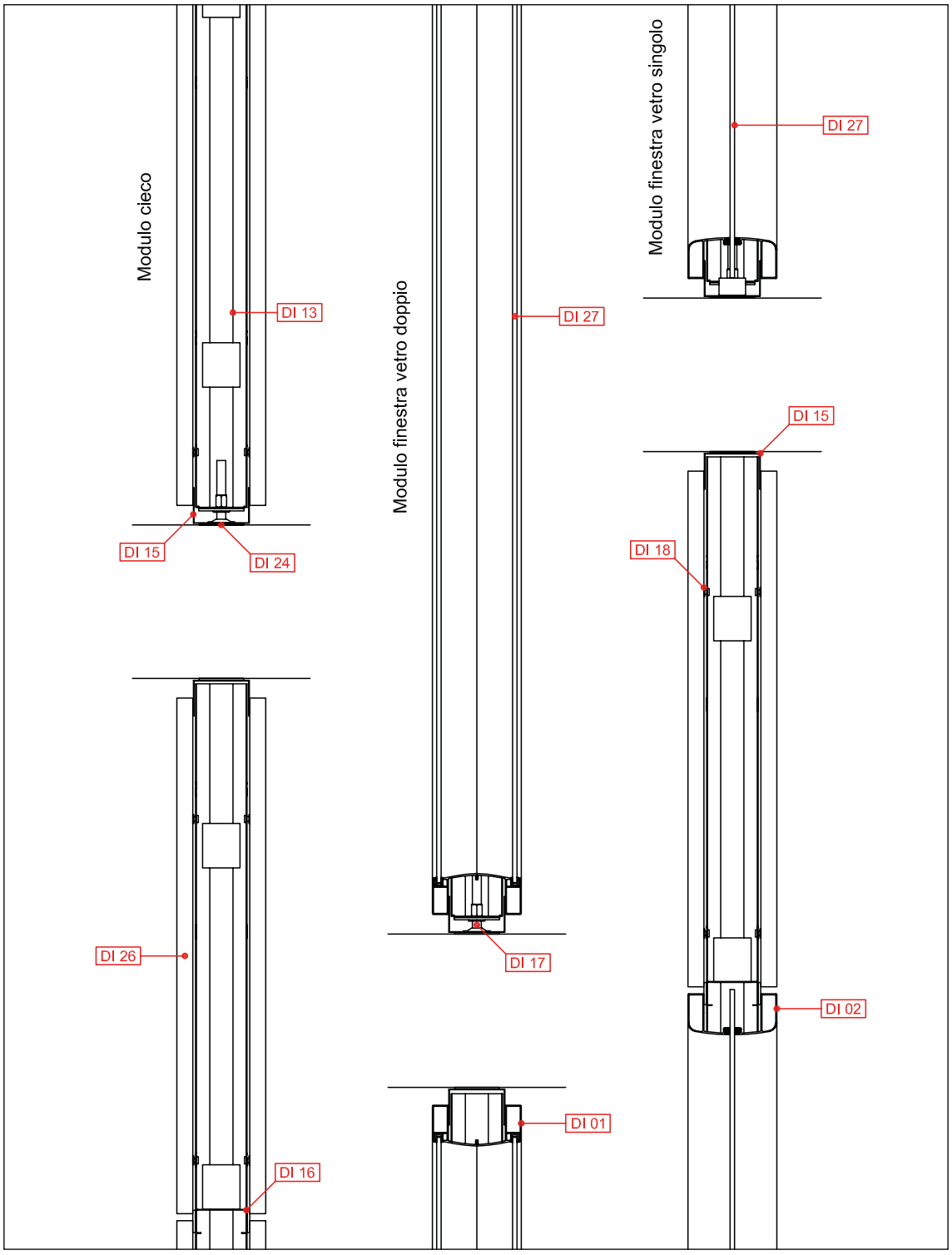

## SEZIONE ORIZZONTALE MODULI PORTA BATTENTE

C

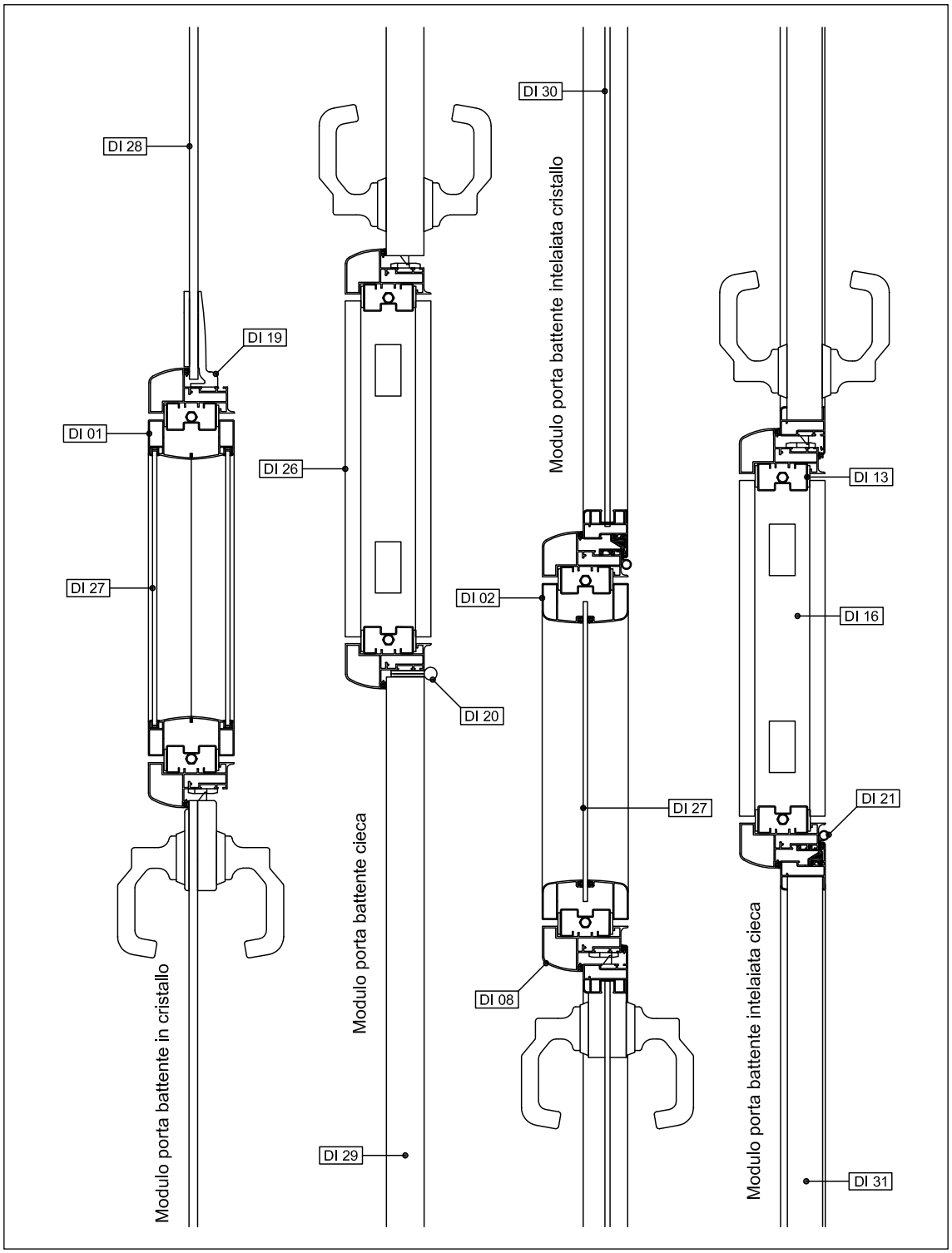

## SEZIONE VERTICALE MODULI PORTA BATTENTE

D

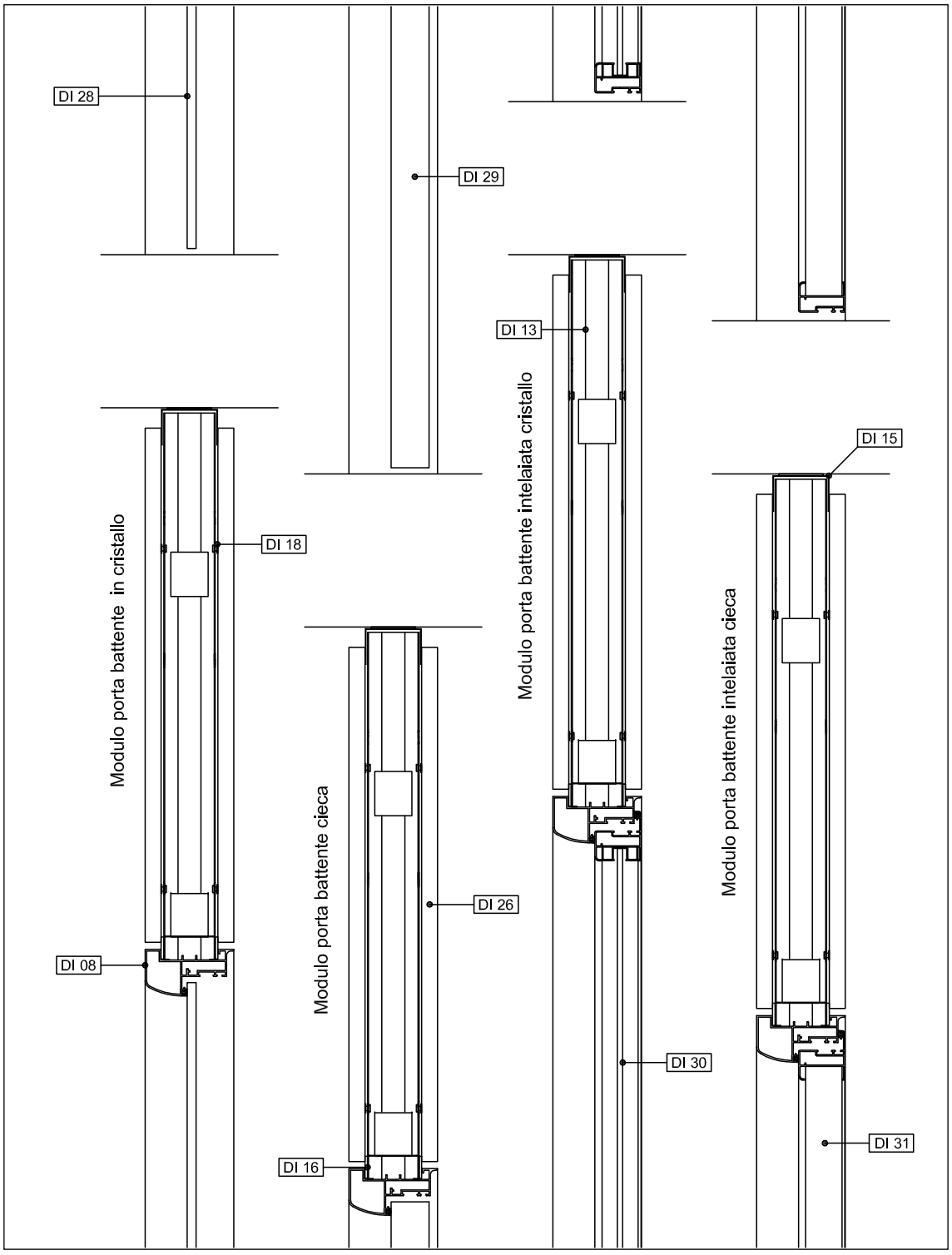

## SEZIONE ORIZZONTALE MODULI PORTA SCORREVOLE

E

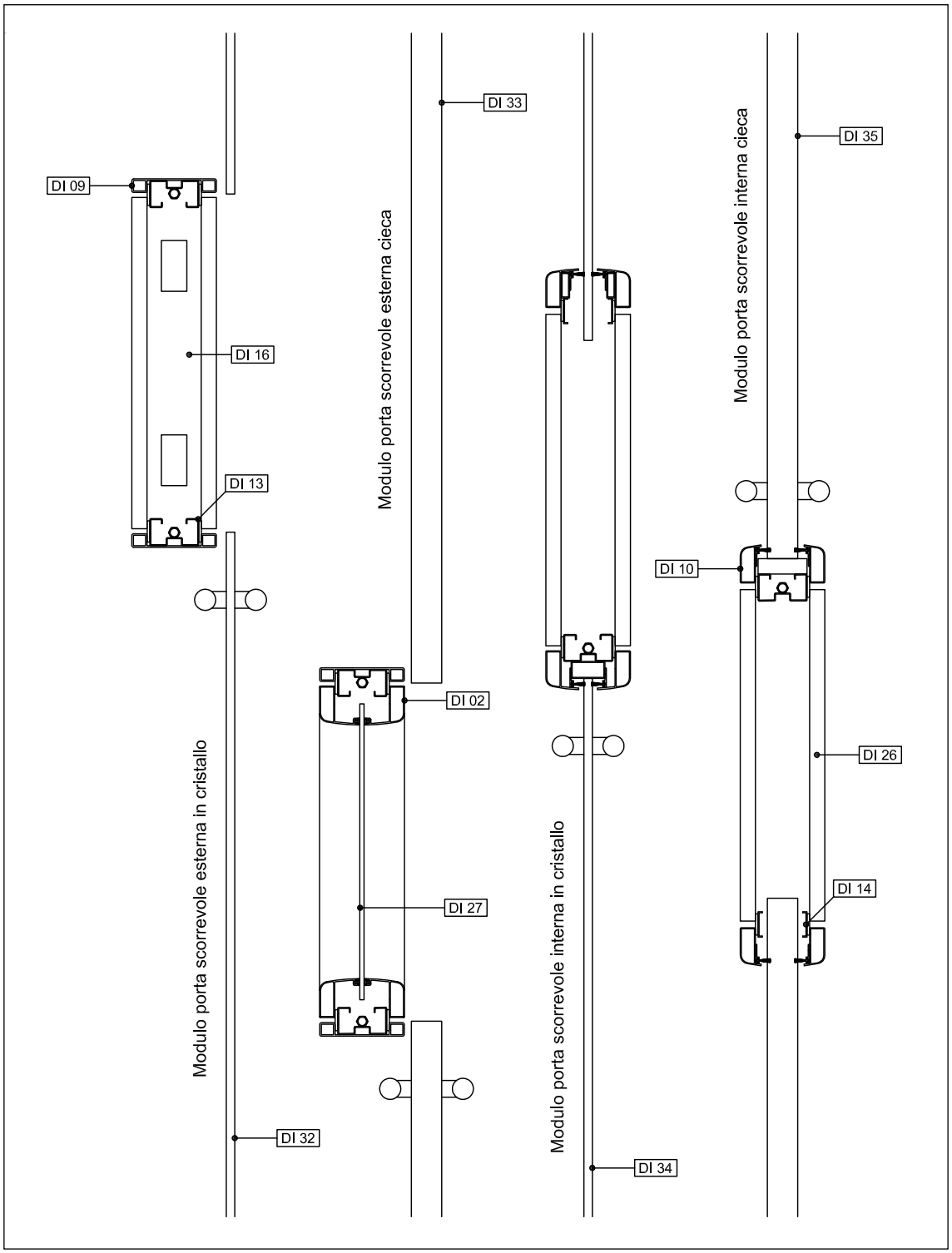

## SEZIONE VERTICALE MODULI PORTA SCORREVOLE

F

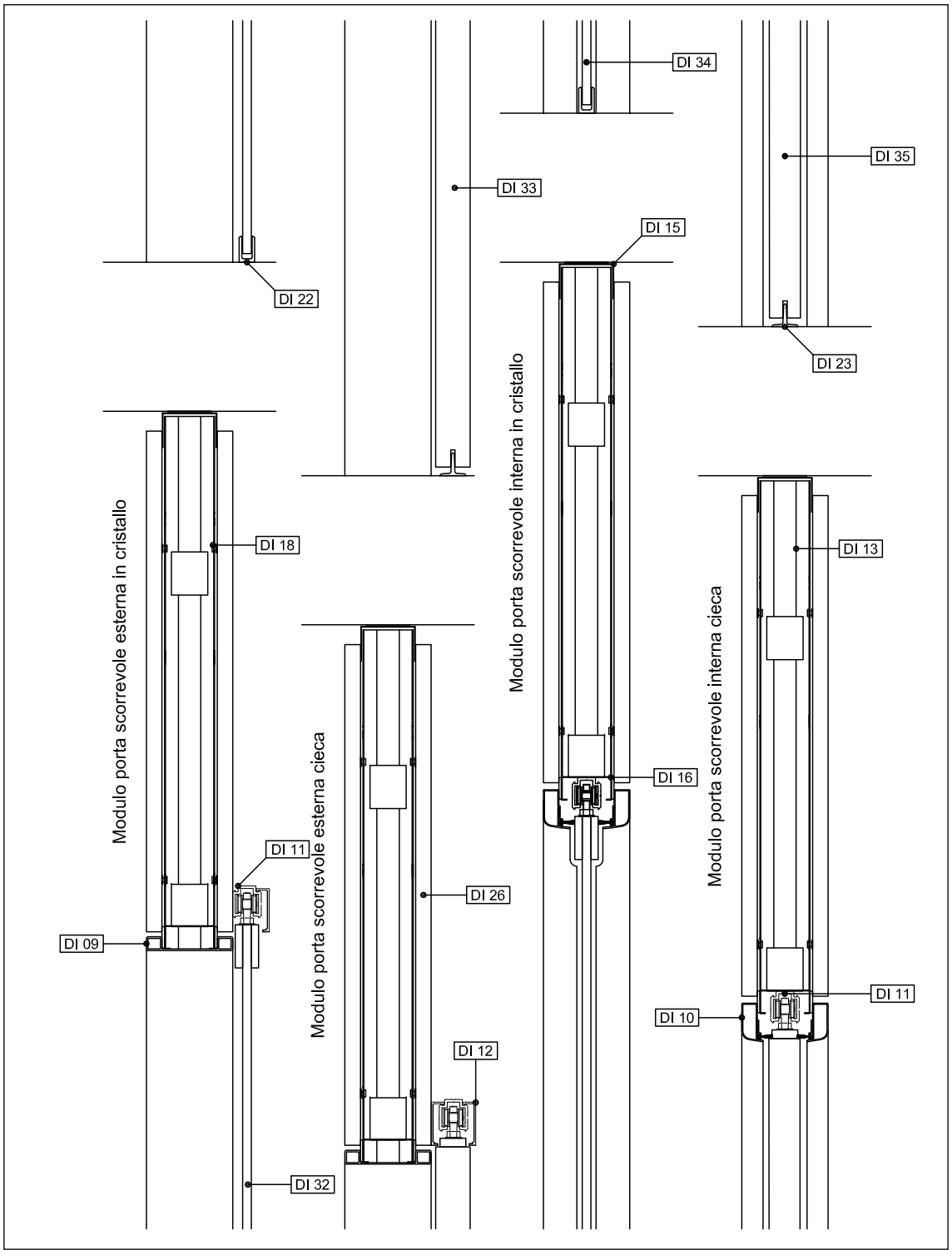

# Finiture

## FINITURE PANNELLI

· TINTA UNITA (26 finiture)
· EFFETTO LEGNO (25 finiture)
· EFFETTO TESSUTO (3 finiture)

---

VARIANTE PANNELLO
1. Pannello in MDF
   Fonassorbente con fresatura screenball
2. Laccato Opaco
3. Laccato Goffrato
4. Laccato Lucido
5. Impiallacciato
6. Ignifugo Classe 1 (B; S2; D0)

## FINITURE ALLUMINIO

FINITURE DI SERIE
· *SERIES* (11 finiture)
· RAL Effetto Lucido
· RAL Effetto Opaco

---

FINITURE SPECIALI
· *SATIN* (11 finiture)
· *SILK* (11 finiture)
· *SPARK* (11 finiture)
· *CORTEN* (5 finiture)
· *WOOD* (9 finiture)

# Finiture Pannelli

## TINTA UNITA

S-0002
Bianco / White

S-0001_1
Bianco opaco / Opaque white

M-0002 *
Bianco lucido / Glossy white

S-0003_1
Avorio/ Ivory

S-0208
Cipria / Pale pink

S-0207
Sabbia / Sand

S-0020
Tortora / Dove grey

S-0205
Congo / Congo

S-0204
Lava / Lava

S-0021
Testa di moro / Dark Brown

S-0104_1
Giallo velvet / Velvet yellow

S-0006_2
Arancio / Orange

S-0007_1
Rosso / Red

S-0008_1
Rosso bordò / Bordeaux red

S-0202
Piuma / Feather

S-0200
Lime / Lime

S-0201
Petrolio / Dark blue - green

S-0111
Celeste / Sky blue

S-0012_1
Blue / Blue

S-0013_2
Grigio perla / Pearl grey

* Finiture con supplemento

# Finiture Pannelli



## TINTA UNITA

M-0004 *
Alluminio / Aluminium

S-0206
Grigio roccia / Rock grey

S-0203
Grigio platino / Platinum grey

S-0015
Grigio antracite / Charcoal grey

S-0016
Nero / Black

M-0003 *
Nero lucido / Glossy black

* Finiture con supplemento

# Finiture Pannelli

## EFFETTO TESSUTO



M-L010 *
Tessuto chiaro / Light fabric

M-L012 *
Tessuto kaki / Khaki fabric

M-L011 *
Tessuto tortora / Charcoal fabric

* Finiture con supplemento

# Finiture Pannelli

## EFFETTO LEGNO



M-0001 *
Bianco venato / Veined white



M-L204 *
Pino chiaro / Light pine



M-L138_1 *
Pino bianco / White pine

S-L203
Pino Fano / Fano pine

S-L207
Pino naturale / Natural pine

M-L137_1 *
Pino grigio / Grey pine

M-L017 *
Old wood / Old wood

S -L139
Acacia / Acacia

S-L034_1
Acero / Maple

S-L206
Acero kiruna / Kiruna maple

M-L015 *
Bamboo / Bamboo

S-L208
Abete / Fir

S-L007
Olmo / Elm

S-L101_1
Rovere sbiancato / Withe oak

M-L015 *
Rovere / Oak

S-L002_1
Rovere rigato / Striped oak

S-L205
Rovere Nelson / Nelson oak

S-L057_1
Rovere marrone / Brown oak

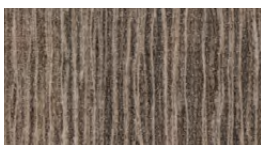

M-L0006 *
Rovere tranchè / Tranchè oak

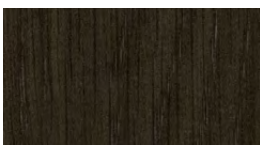

S-L202
Rovere scuro / Dark oak

* Finiture con supplemento

# Finiture Pannelli

## EFFETTO LEGNO

S-L200
Ciliegio scandinavo /
Scandinavian cherrywood

S-L013_1
Ciliegio sbiancato /
Whitened cherrywood

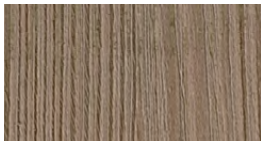

M-L016 *
Larice / Larch

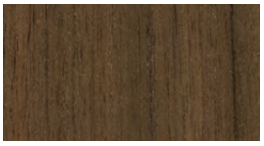

S-L020_2
Noce scuro / Dark walnut

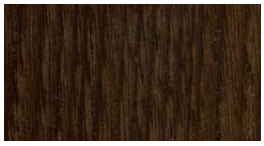

M-L021_1 *
Wengè / Wengè

* Finiture con supplemento

# Finiture Alluminio

## SERIES e RAL



A-A001
Anodizzato Argento

A-A007
Anodizzato Acciaio

A-A004
Anodizzato Bronzo

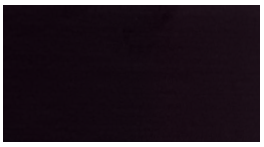

A-A006
Anodizzato Nero

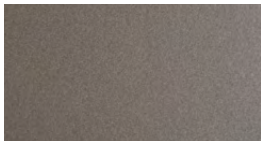

A-B001
Acciaio

A-B002
Ferro

A-0001
Giallo Bump

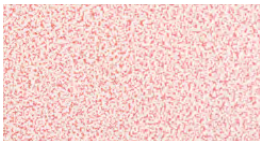

A-0002
Rosa Bump

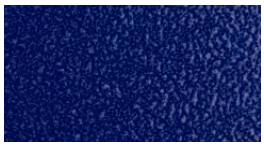

A-0009
Blu Bump

A-B003
Bianco

A-B004
Nero Grinz

**VERNICIATURA RAL**

Effetto LUCIDO
Effetto OPACO

# Finiture Alluminio

## SPARK

A-L001 *
Silver

A-L002 *
Cobalto

A-L003 *
Canna di Fucile

A-L004 *
Pirite

A-L005 *
Lime

A-L006 *
Corallo

A-L007 *
Rosso

A-L008 *
Granata

A-L009 *
Giada

A-L010 *
Blu Notte

A-L011 *
Nero

* Finiture con supplemento

# Finiture Alluminio

## SATIN

A-T001 *
Silver

A-T002 *
Gold

A-T003 *
Canna di Fucile

A-T004 *
Pirite

A-T005 *
Lime

A-T006 *
Corallo

A-T007 *
Rosso

A-T008 *
Granata

A-T009 *
Giada

A-T010 *
Blu Notte

A-T011 *
Nero

* Finiture con supplemento

# Finiture Alluminio

## SILK

A-S001 *
Silver

A-S002 *
Gold

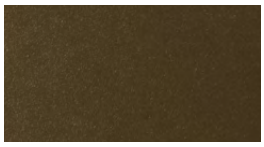

A-S003 *
Canna di Fucile

A-S004 *
Pirite

A-S005 *
Lime

A-S006 *
Corallo

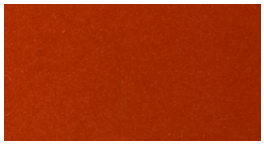

A-S007 *
Rosso

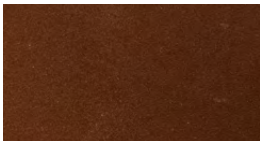

A-S008 *
Granata

A-S009 *
Giada

A-S010 *
Blu Notte

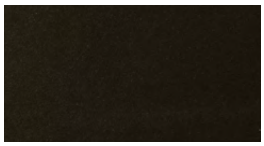

A-S011 *
Nero

* Finiture con supplemento

# Finiture Alluminio

## CORTEN

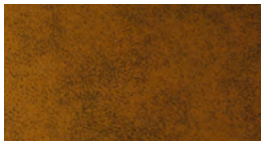

A-C001 *
Ruggine

A-C002 *
Bronzo

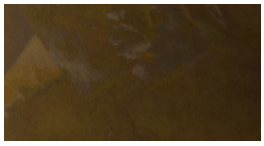

A-C003 *
Ottone

A-C004 *
Ossido

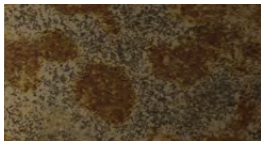

A-C005 *
Acciaio

* Finiture con supplemento

# Finiture Alluminio

## WOOD

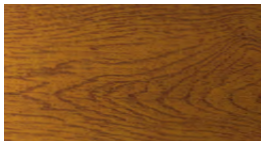

A-LG15 *
Ciliegio 35

A-LG25 *
Rovere 25

A-LG11 *
Larice 11

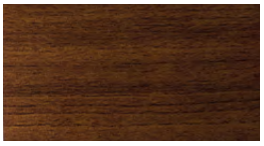

A-LG43 *
Noce 43

A-LG21 *
Wengè 11

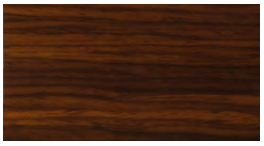

A-LG32 *
Palissandro 32

A-LG31 *
Pino 31

A-LG44 *
Rovere 44

A-LG24 *
Bianco 24

* Finiture con supplemento

L'AZIENDA NEL PERSEGUIRE UNA POLITICA VOLTA AL COSTANTE MIGLIORAMENTO, SI RISERVA IL DIRITTO DI APPORTARE, IN QUALSIASI SI MOMENTO E SENZA PREAVVISO, LE MODIFICHE AI PRODOTTI CHE RITERRÀ UTILI E NECESSARIE. A CAUSA DI NATURALI LIMITI TECNICI DI RIPRODUZIONE E STAMPA, IL COLORE DEI MODELLI A CATALOGO È PURAMENTE INDICATIVO E NON PUÒ COSTITUIRE MOTIVO DI RIVALSA.

In order to constantly improve its products, the company reserves the right to modify its products as it sees fit, without prior notification. Because of natural technical limits of the method of reproduction and printing, the colour of the models in the catalogue is purely indicative and cannot be claimed as reason for compensation and legal action.

© 2019

**LINE OFFICE** S.r.l.
via A.Novella, 24
61022 Talacchio di Vallefoglia - PU
Tel. +39 0721 479441
info@lineoffice.eu - lineoffice.eu